Billigkrangrej.dk
Hvidelvej 18, 7400 Herning
+45 69 15 02 00
info@billigkrangrej.dk

MÅLTEGNING

Løftemagnet 1000 kg

Varenummer: 301.010.000

Kapacitet	Maks. afrivningskraft	Vægt
1000 kg	**3500 kg**	**56 kg**

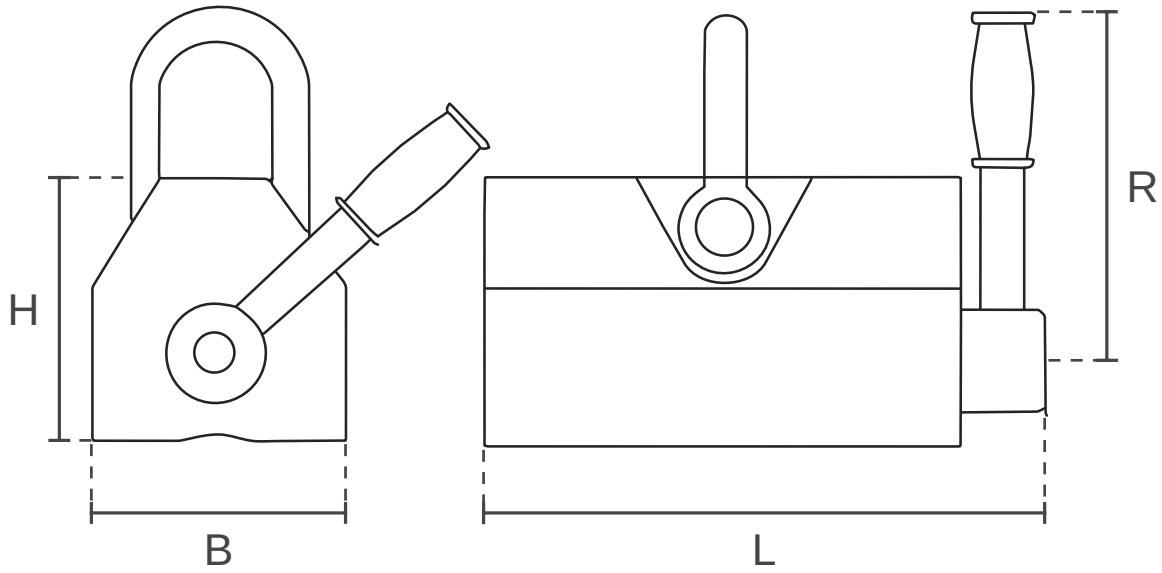

Dimensioner (mm)

Varenummer	Dimensioner (mm)			
	L	B	H	R
301.010.000	258	176	163	284

Skematisk tegning. Samme tegning anvendes for alle størrelser; kun tallene skifter. Ikke en målfast produktionstegning. Følg altid producentens brugsanvisning.