Billigkrangrej.dk
Hvidelvej 18, 7400 Herning
+45 69 15 02 00
info@billigkrangrej.dk

MÅLTEGNING

Svirvel øjebolt/løfteøje M36

Varenummer: 235.036.050

WLL 0°	WLL 90°	Gevind	Vægt
11,8 ton	**8 ton**	**M36x50**	**3,6 kg**

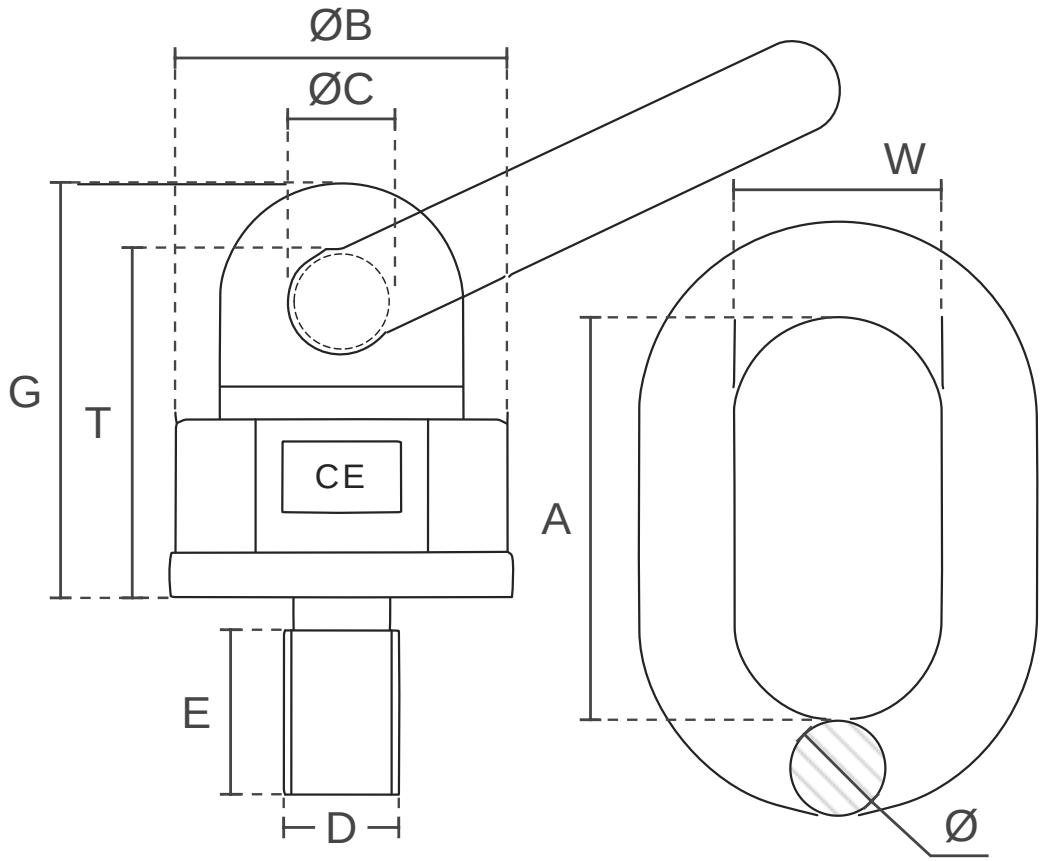

Dimensioner (mm)

Varenummer	Dimensioner (mm)								
	D	E	ØB	ØC	G	T	A	W	Ø
235.036.050	M36	50	80	27	109	89,5	115	50	22

D gevind · E gevindlængde

Skematisk tegning. Samme tegning anvendes for alle størrelser; kun tallene skifter. Ikke en målfast produktionstegning. Følg altid producentens brugsanvisning.