Billigkrangrej.dk
Hvidelvej 18, 7400 Herning
+45 69 15 02 00
info@billigkrangrej.dk

MÅLTEGNING

Ringkobling | Deha løft 3-5 ton WLL

Varenummer: 231.050.000

Løftekapacitet	Minimum kapacitet	Vægt
5 ton	**3 ton**	**3,3 kg**

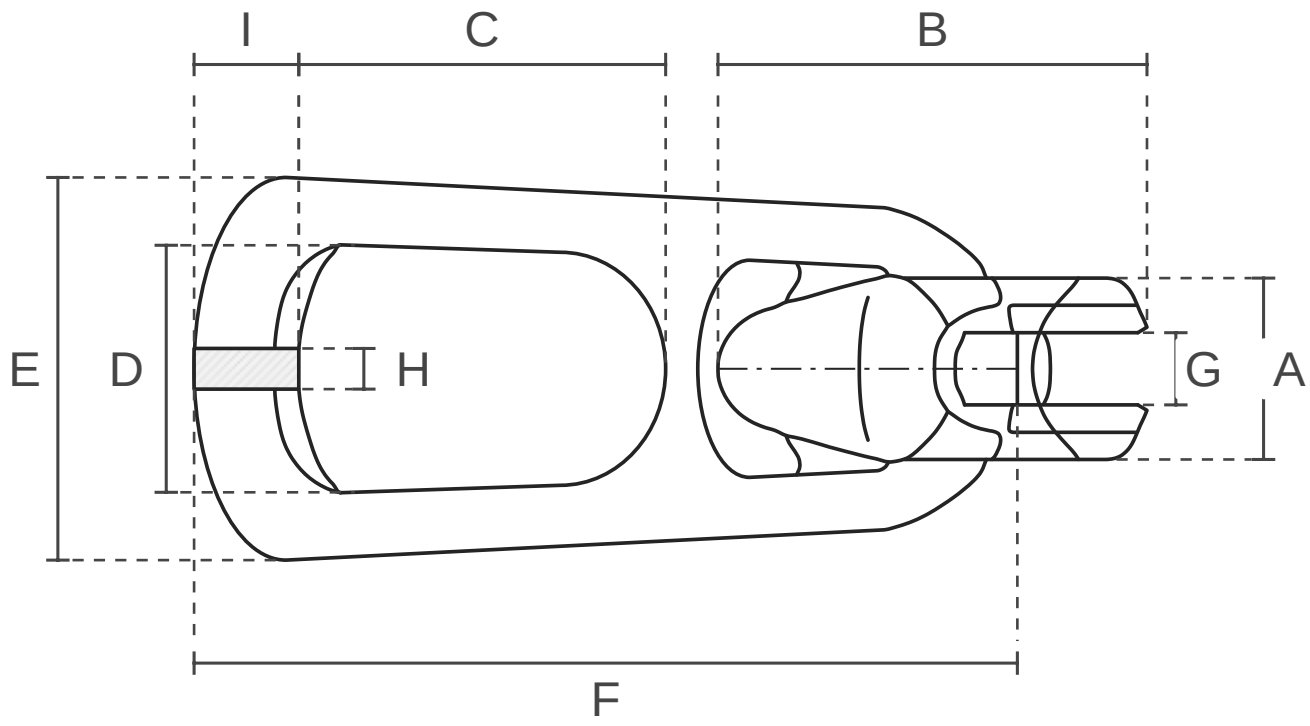

Dimensioner (mm)

Varenummer	A	B	C	D	E	F	G	H	I
231.050.000	55	133	88	69	110	233	22	18	35

Skematisk tegning. Samme tegning anvendes for alle størrelser; kun tallene skifter. Ikke en målfast produktionstegning. Følg altid producentens brugsanvisning.