Billigkrangrej.dk
Hvidelvej 18, 7400 Herning
+45 69 15 02 00
info@billigkrangrej.dk

MÅLTEGNING

Ringkobling | Deha løft 1-1,3 ton WLL

Varenummer: 231.013.000

Løftekapacitet	Minimum kapacitet	Vægt
1,3 ton	**1 ton**	**0,9 kg**

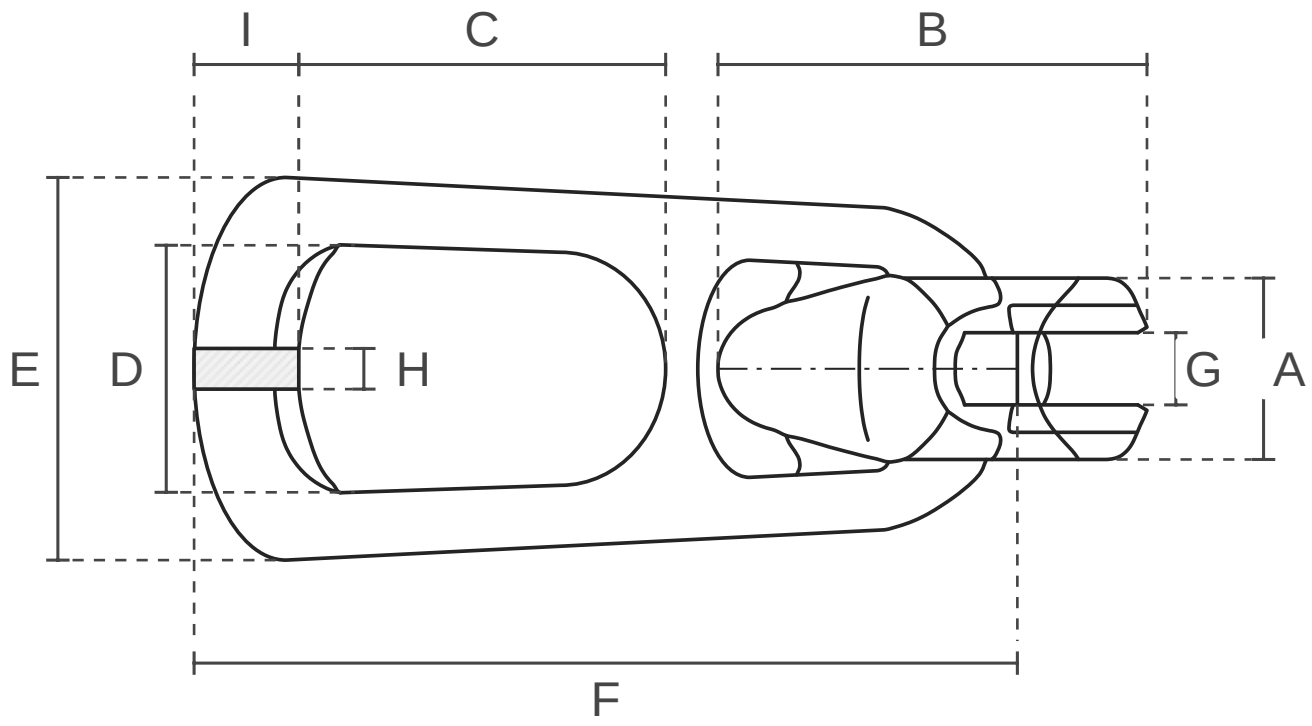

Dimensioner (mm)

Varenummer	A	B	C	D	E	F	G	H	I
231.013.000	34	81	71	45	73	157	12	13	21

Skematisk tegning. Samme tegning anvendes for alle størrelser; kun tallene skifter. Ikke en målfast produktionstegning. Følg altid producentens brugsanvisning.